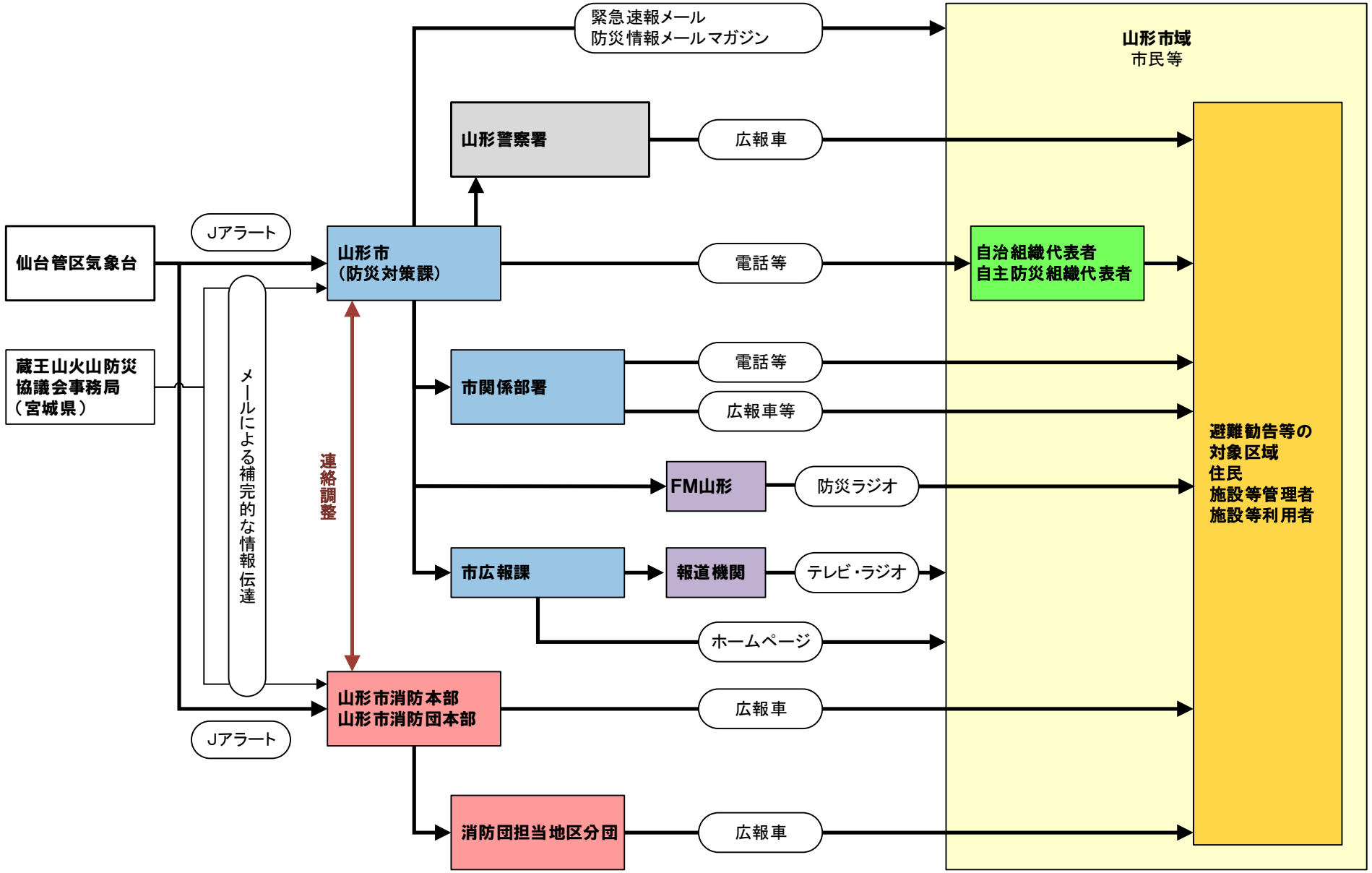資料２　避難情報の伝達体制